versus muzzy

K51101.01.RF.WH-WH.36.ST.9.30.D1

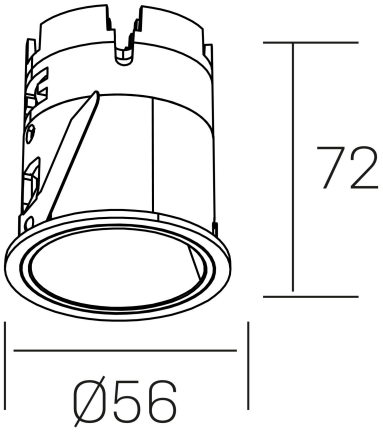

DETALLES GENERALES

INSTALACIÓN	Recessed with Frame
COLOR EXT-INT	Blanco
DIRECCIÓN DE LA LUZ	Fijo
ÁNGULO DEL HAZ DE LUZ	36°
INT-EXT ESTANQUEIDAD	IP20/33
MATERIAL	Aluminio
RESISTENCIA MECÁNICA	IK05
USO	Interior
GARANTÍA	3 años

DETALLES ELÉCTRICOS

FUENTE DE LUZ	LED
POTENCIA	9W
TEMPERATURA DE COLOR	3000K
FLUJO LUMÍNICO	565 Lm
EFICIENCIA LUMÍNICA	52 Lm/W
DIMABLE	1.10v
DRIVER	Remoto
CLASE DE SEGURIDAD	II
ÍNDICE DE REPRODUCCIÓN CROMÁTICA	CRI>90
TENSIÓN	220-240 V
FREQUENCY	50-60 Hz
CORRIENTE	200 mA
VIDA UTIL	35.000h

DIMENSIONES GENERALES

DIMENSIÓN	Ø 56mm
AGUJERO DE CORTE	Ø 48 mm
ALTURA	h 72 mm
DIMENSIONES DE EMBALAJE	83 × 80 × 115 mm
PESO NETO	0.196

*Puede haber una reducción máx. del 15% en el dato de los acabados distintos al blanco.