# nses

K51300.02.RF.BK-BK.45.ST.9.30

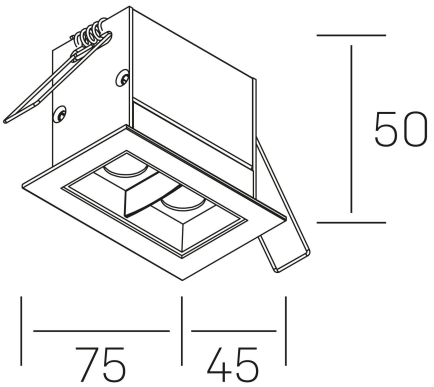


## DETALLES GENERALES

| | |
|---|---|
| INSTALACIÓN | Recessed with Frame |
| COLOR EXT-INT | Negro |
| DIRECCIÓN DE LA LUZ | Fijo |
| INT-EXT ESTANQUEIDAD | IP20/23 |
| MATERIAL | Aluminio |
| RESISTENCIA MECÁNICA | IK06 |
| USO | Interior |
| GARANTÍA | 3 años |

## DETALLES ELÉCTRICOS

| | |
|---|---|
| FUENTE DE LUZ | LED |
| POTENCIA | 4W |
| TEMPERATURA DE COLOR | 3000K |
| FLUJO LUMÍNICO | 275 Lm |
| EFICIENCIA LUMÍNICA | 55 Lm/W |
| DIMABLE | Sin regulación |
| DRIVER | Remoto |
| CLASE DE SEGURIDAD | II |
| ÍNDICE DE REPRODUCCIÓN CROMÁTICA | CRI>90 |
| TENSIÓN | 220-240 V |
| FREQUENCY | 50-60 Hz |
| CORRIENTE | 700 mA |
| VIDA UTIL | 35.000h |

## DIMENSIONES GENERALES

| | |
|---|---|
| DIMENSIÓN | 75x45 mm |
| AGUJERO DE CORTE | 68x37 mm |
| DIMENSIONES DE EMBALAJE | 115 × 85 × 80 mm |
| PESO NETO | 0.18 |

*Puede haber una reducción máx. del 15% en el dato de los acabados distintos al blanco.