luxo lur

K50154.01.SR.WH-SB.36.ST.9.40.D1

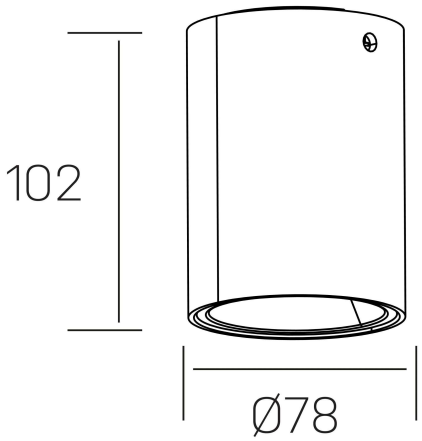

DETALLES GENERALES

INSTALACIÓN	Surface
COLOR EXT-INT	Blanco-Marrón Brillo
DIRECCIÓN DE LA LUZ	Fijo
INT-EXT ESTANQUEIDAD	IP20
MATERIAL	Aluminio
RESISTENCIA MECÁNICA	IK05
USO	Interior
GARANTÍA	3 años

DETALLES ELÉCTRICOS

FUENTE DE LUZ	LED
POTENCIA	10W
TEMPERATURA DE COLOR	4000K
FLUJO LUMÍNICO	783 Lm
EFICIENCIA LUMÍNICA	78 Lm/W
DIMABLE	1.10v
DRIVER	Integrado
CLASE DE SEGURIDAD	II
ÍNDICE DE REPRODUCCIÓN CROMÁTICA	CRI>90
TENSIÓN	220-240 V
FREQUENCY	50-60 Hz
CORRIENTE	150 mA
VIDA UTIL	35.000h

DIMENSIONES GENERALES

DIMENSIÓN	Ø 78 mm
ALTURA	h 102 mm
DIMENSIONES DE EMBALAJE	85 × 85 × 125 mm
PESO NETO	0.40

*Puede haber una reducción máx. del 15% en el dato de los acabados distintos al blanco.