kubiq

K50708.01.WS.WH-WH.ST.9.30

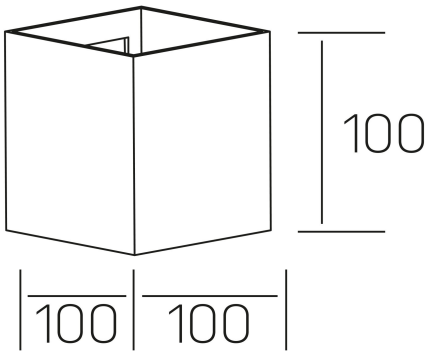

DETALLES GENERALES

INSTALACIÓN	Wall Surface
COLOR EXT-INT	Blanco
DIRECCIÓN DE LA LUZ	Fijo
INT-EXT ESTANQUEIDAD	IP20
MATERIAL	Aluminio
RESISTENCIA MECÁNICA	IK05
USO	Interior
GARANTÍA	3 años

DETALLES ELÉCTRICOS

FUENTE DE LUZ	LED
POTENCIA	8W
TEMPERATURA DE COLOR	3000K
FLUJO LUMÍNICO	615 Lm
EFICIENCIA LUMÍNICA	77 Lm/W, 87 Lm/W
DIMABLE	Sin regulación
DRIVER	Integrado
CLASE DE SEGURIDAD	I
ÍNDICE DE REPRODUCCIÓN CROMÁTICA	CRI>90
TENSIÓN	220-240 V
FREQUENCY	50-60 Hz
CORRIENTE	180 mA
VIDA UTIL	35.000h

DIMENSIONES GENERALES

DIMENSIÓN	100x100 mm
ALTURA	h 100 mm
DIMENSIONES DE EMBALAJE	N/D
PESO NETO	0.56

*Puede haber una reducción máx. del 15% en el dato de los acabados distintos al blanco.