Kohl
light is life

grubi floor

K60200.01.FL.DG-DG.ST.8.30

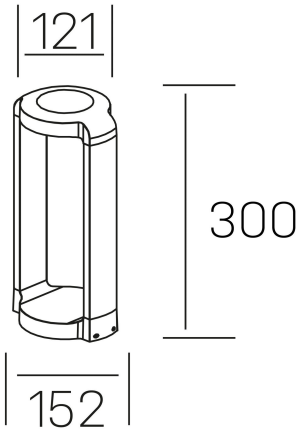

DETALLES GENERALES

INSTALACIÓN	Floor
COLOR EXT-INT	Gris Oscuro
DIRECCIÓN DE LA LUZ	Fijo
INT-EXT ESTANQUEIDAD	IP65
MATERIAL	Aluminio
RESISTENCIA MECÁNICA	IK08
USO	Exterior
GARANTÍA	3 años

DETALLES ELÉCTRICOS

FUENTE DE LUZ	LED
POTENCIA	13W
TEMPERATURA DE COLOR	3000K
FLUJO LUMÍNICO	735 Lm
EFICIENCIA LUMÍNICA	57 Lm/W
DIMABLE	Sin regulación
DRIVER	Integrado
CLASE DE SEGURIDAD	I
ÍNDICE DE REPRODUCCIÓN CROMÁTICA	CRI>80
TENSIÓN	220-240 V
FREQUENCY	50-60 Hz
CORRIENTE	300 mA
VIDA UTIL	35.000h

DIMENSIONES GENERALES

DIMENSIÓN	152x121 mm
ALTURA	h 300 mm
DIMENSIONES DE EMBALAJE	N/D
PESO NETO	1.12

*Puede haber una reducción máx. del 15% en el dato de los acabados distintos al blanco.