

# chess winner k-select

K50522.01.RF.WH-WH.OP.ST.8.01

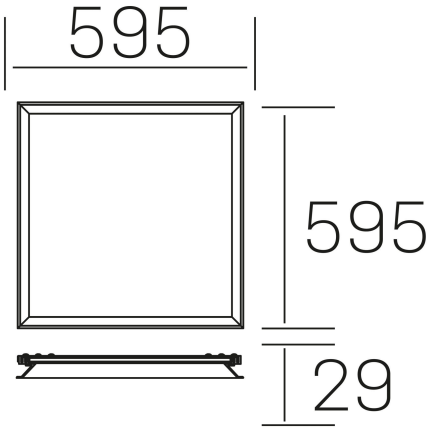


## DETALLES GENERALES

| | |
|---|---|
| INSTALACIÓN | Recessed with Frame |
| COLOR EXT-INT | Blanco |
| DIFUSOR | Opal |
| DIRECCIÓN DE LA LUZ | Fijo |
| INT-EXT ESTANQUEIDAD | IP20/40 |
| MATERIAL | Aluminio |
| RESISTENCIA MECÁNICA | IK03 |
| USO | Interior |
| GARANTÍA | 5 años |

## DETALLES ELÉCTRICOS

| | |
|---|---|
| FUENTE DE LUZ | LED |
| POTENCIA | 37W |
| TEMPERATURA DE COLOR | 3CCT 3000K-4000K-6000K |
| FLUJO LUMÍNICO | 3000-3500-3200 Lm |
| EFICIENCIA LUMÍNICA | 82-96-80 Lm/W |
| DIMABLE | Sin regulación |
| DRIVER | Remoto |
| CLASE DE SEGURIDAD | II |
| ÍNDICE DE REPRODUCCIÓN CROMÁTICA | CRI>80 |
| TENSIÓN | 220-240 V |
| CORRIENTE | 1000 mA |
| VIDA UTIL | 50.000h |

## DIMENSIONES GENERALES

| | |
|---|---|
| DIMENSIÓN | 595x595 mm |
| AGUJERO DE CORTE | 595x595 mm (techo modular) |
| ALTURA | h 29 mm |
| DIMENSIONES DE EMBALAJE | N/D |
| PESO NETO | 3.25 |

*Puede haber una reducción máx. del 15% en el dato de los acabados distintos al blanco.

Partida Madrigueres Sud 63A, Naves1-4, 03700 Dénia · Alicante (Spain) | Tel. 0034 96 575 3083 · info@kohl-lighting.com · www. kohl-lighting.com