Kohl
light is life

versus
K51100.03.RF.BK-GL.38.ST.8.30.PC

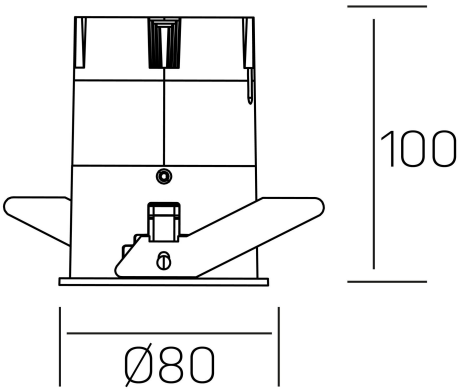

GENERAL DETAILS

INSTALACIÓN	recessed with frame
COLOR EXT-INT	Black-Gold
DIRECCIÓN DE LA LUZ	Fixed
ÁNGULO DEL HAZ DE LUZ	38º
INT-EXT ESTANQUEIDAD	IP 23
MATERIAL	Aluminum
RESISTENCIA MECÁNICA	IK03
USO	Indoor
GARANTÍA	5 years

ELECTRICAL DETAILS

FUENTE DE LUZ	LED
POTENCIA	15 W
TEMPERATURA DE COLOR	3000K
FLUJO LUMÍNICO	1275 Lm
EFICIENCIA LUMÍNICA	91 Lm/W
DIMABLE	PHASE CUT
DRIVER	Remote
CLASE DE SEGURIDAD	II
ÍNDICE DE REPRODUCCIÓN CROMÁTICA	CRI >80
TENSIÓN	220-240 V
CORRIENTE	350 mA
VIDA UTIL	50.000 h

GENERAL DIMENSIONS

DIMENSIÓN	Ø 80 mm
AGUJERO DE CORTE	Ø 75 mm
ALTURA	h 100 mm
DIMENSIONES DE EMBALAJE	115 × 165 × 115 mm
PESO NETO	0.38

*Please might expect a max.15% figure reduction in finishes other than white